DICE™

DICE™ DS/DM

MEUNIER TECHNOLOGIES™

RÉINVENTER LE SYSTÈME DE DOSAGE DE PRODUITS CHIMIQUES

Minimise l'apparition de fuites

Avant

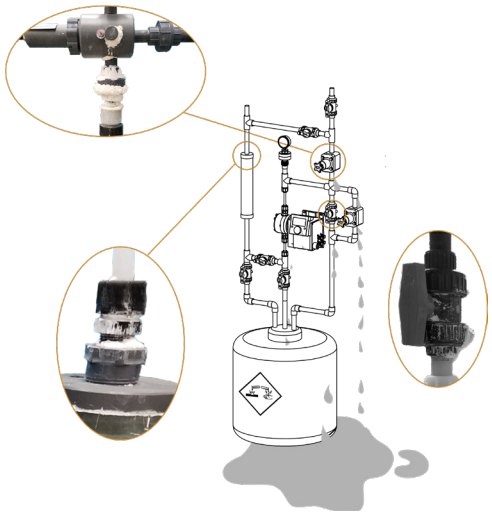

Maintenant

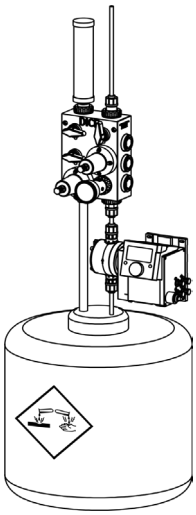

Une seule composante

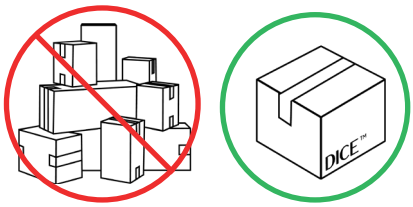

Aucune maintenance

INTRODUCTION DE DICE™

Avant

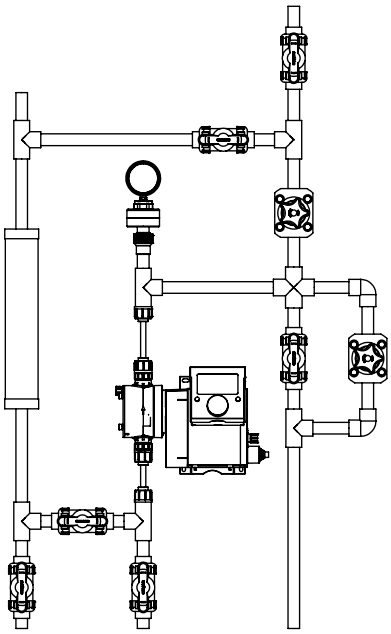

Maintenant

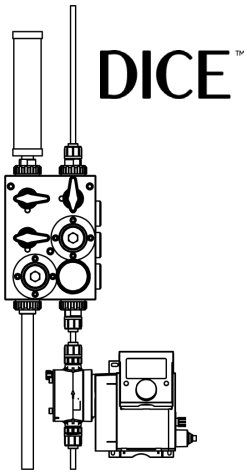

Réduction de 50% de l'encombrement

© Meunier Technologies Inc. 2023 - Tous droits réservés

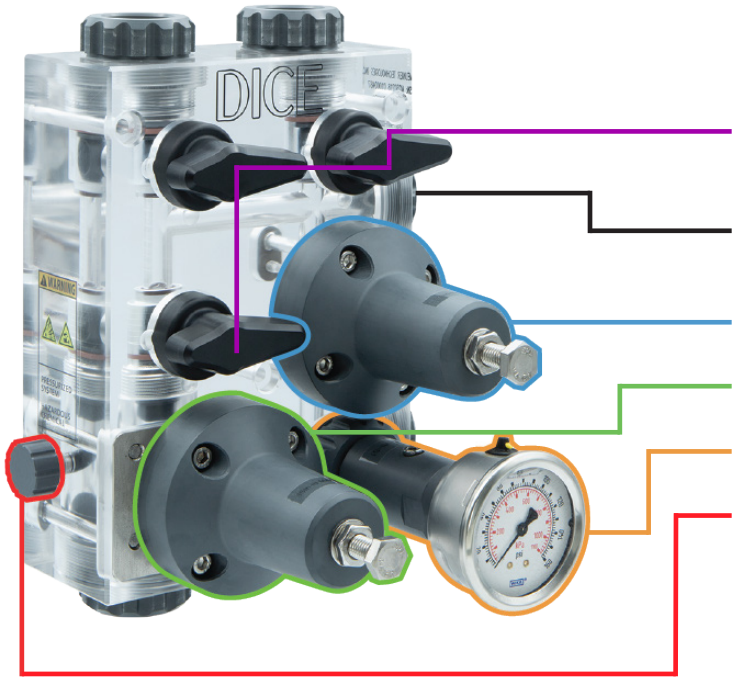

COMPOSANTES

Intégrées:

Vannes à billes: procédé, colonne de calibration et évacuation

Ports auxiliaires: amortisseur de pulsations, eau de nettoyage, eau de transport / de dilution et pompes secondaires

Vanne de contre-pression ajustable

Vanne de surpression ajustable

Manomètre avec isolateur

Vanne d'amorçage et de décharge

- Une conception standard répondant aux besoins fondamentaux
- Fiabilité et durabilité accrues
- Possibilité d'éliminer les connexions filetées ou collées du côté pressurisé
- Conception extrêmement compacte pour un encombrement minimal
- Facile à installer et remplacer: seulement 3 vis de montage et 4 connexions
- Possibilité d'intégrer le module à n'importe quelle pompe de dosage de produits chimiques
- Possibilité d'avoir un seul module de dosage pour 3 pompes (1 point d'injection, 3 pompes)
- Possibilité de calibrer la pompe avec la bonne pression d'aspiration et de refoulement
- Compatible avec la plus large gamme de produits chimiques
- Option de cadenassage disponible
- Test hydraulique inclus sur chaque module
- Garantie offerte sur nos produits DICE™

Breveté

Le module de dosage DICE™ intègre l'ensemble des composantes nécessaires dans la conception d'un système typique de dosage de produits chimiques. L'intégration des composantes à l'intérieur d'un bloc permet d'obtenir un produit rigide, compact, fiable et standard tout en minimisant les risques de fuites. La configuration du module DICE™ permet une meilleure précision de dosage tout en assurant la sécurité des opérateurs. Il se caractérise également par une grande qualité, grâce à sa fabrication usinée.

Le module DICE™ résout les problèmes fondamentaux liés à la conception actuelle des systèmes de dosage, tels que: mauvaise qualité des raccords de tuyauterie, nombreux points de fuites potentiels, vibrations excessives causées par les pulsations de la pompe ainsi qu'un encombrement et une complexité injustifiés.

INFORMATIONS TECHNIQUES

Nous offrons une variété de matériaux de pièces composantes pour répondre aux besoins de votre application. Acrylique, PVC, CPVC et PVDF.

Tailles des conduites	1/2", 1"	**Matériaux des poignées de vanne à bille***	ABS noir
Connexions	Tuyau flexible, manchon collé, NPT	**Matériaux du diaphragme***	VITON, EPDM
Matériaux du bloc*	Acrylique (PMMA), PVC, PVDF	**Matériaux des joints toriques***	VITON, EPDM
Matériaux des composantes*	PVC, CPVC, PVDF	**Plage d'ajustement des vannes de contre-pression et de surpression**	0 à 150 PSI / 0 à 250 PSI
Matériaux des sièges de vanne*	PTFE	**Manomètre**	0 à 150 PSI / 0 à 250 PSI

*D'autres matériaux peuvent être fournis sur demande.

Nous avons toujours des pièces de remplacement en stock

INTÉGRATIONS TYPIQUES

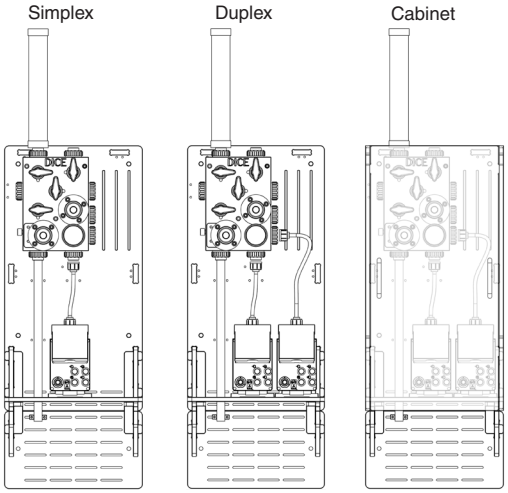

© Meunier Technologies Inc. 2023 - Tous droits réservés

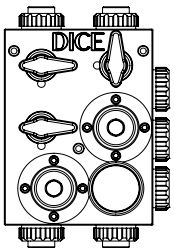

DICE™ DS

ASPIRATION PAR SUCCION

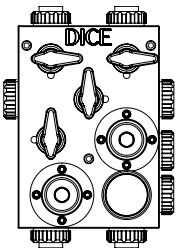

DICE™ DM

ASPIRATION PAR SUCCION ET IMMERGÉE

P&ID

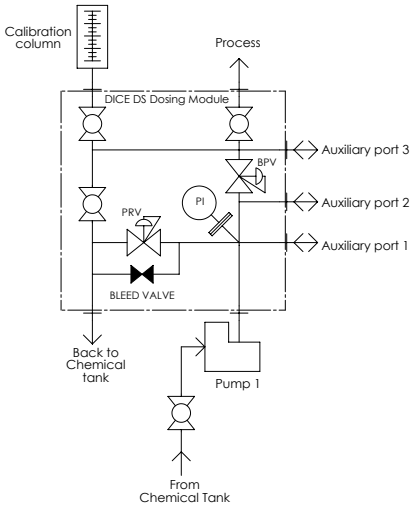

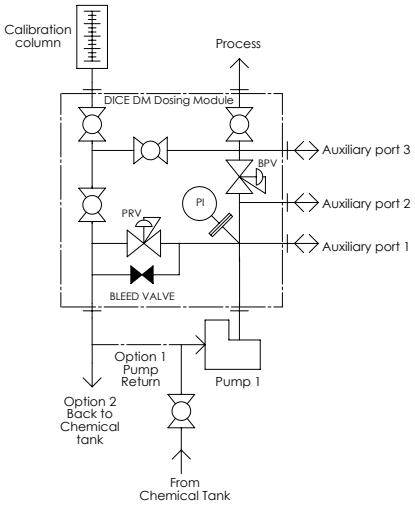

INSTALLATIONS TYPIQUES

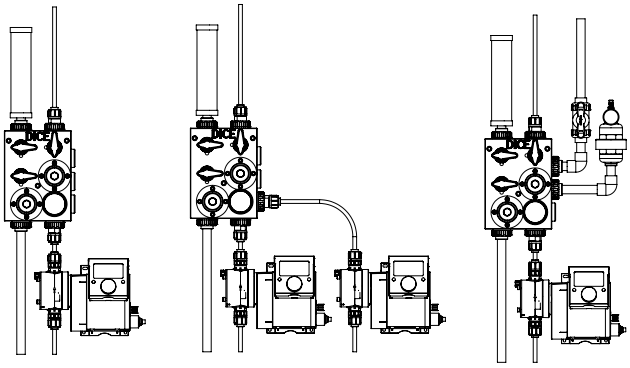

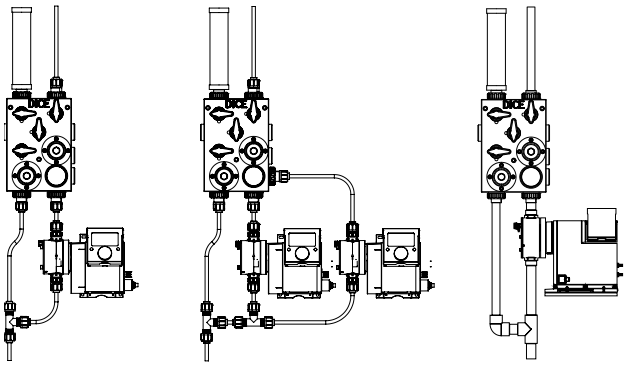

DIMENSIONS

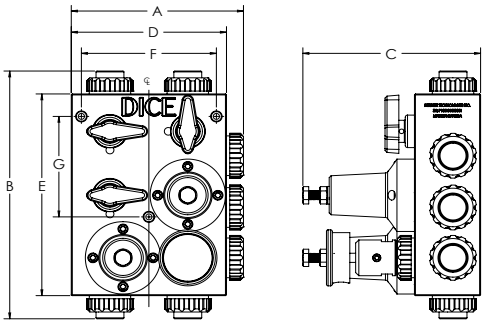

DIMENSIONS mm (in)								
Taille		A	B	C	D	E	F	G
1/2"	DS	187,4 (7.38)	280,8 (11.05)	193,4 (7.61)	168,9 (6.65)	228,6 (9.00)	146,9 (5.78)	113,9 (4.48)
	DM	218,6 (8.61)	312,5 (12.30)	193,4 (7.61)	181,6 (7.15)	260,3 (10.25)	159,6 (6.28)	145,7 (5.73)
1"	DM	269,0 (10.59)	376,0 (14.80)	232,7 (9.16)	223,0 (8.78)	296,0 (11.65)	194,0 (7.64)	150,0 (5.90)

MEUNIER TECHNOLOGIES INC.
meuniertechnologies.com
info@meuniertechnologies.com

© Meunier Technologies Inc. 2023 - Tous droits réservés