DICE™

DICE™ ES

MEUNIER TECHNOLOGIES™

ESSENTIEL POUR LA SANTÉ ET SÉCURITÉ

Avant

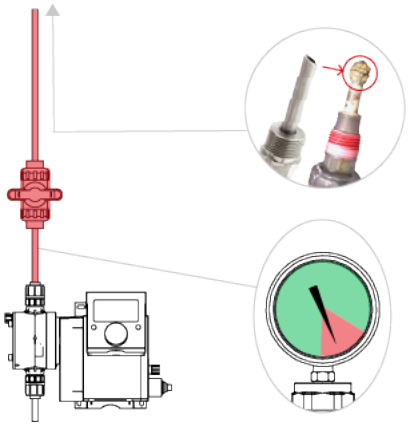

Maintenant

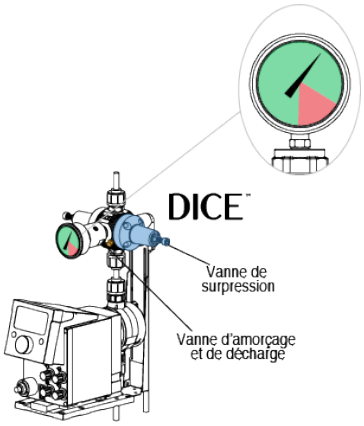

PRÉCISION ET FIABILITÉ

Avant

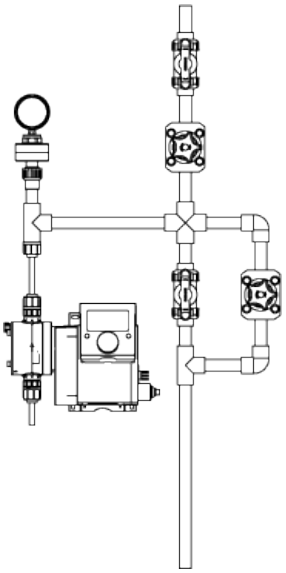

Maintenant

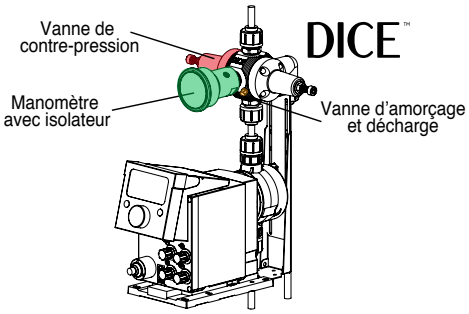

Facile à installer et ajuster

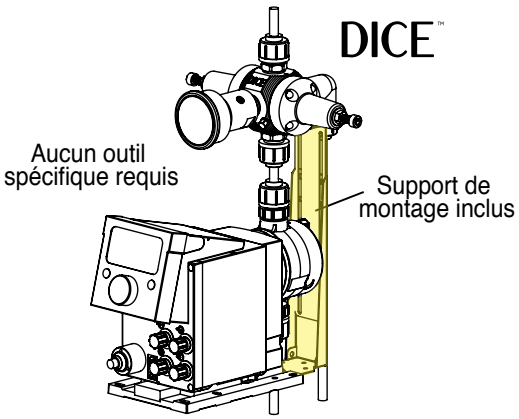

Utilisation réduite de produits chimiques

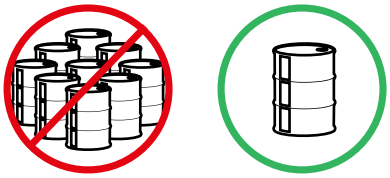

Livraison en 48 heures*

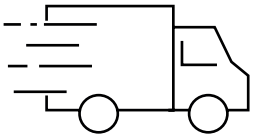

*Pour les demandes urgentes, sur tous les modules de dosage DICE™ actuellement en stock

© Meunier Technologies inc. 2020 - Tous droits réservés

DICE™

- **Composantes:**
  - Vanne de surpression ajustable
  - Vanne de contre-pression ajustable
  - Manomètre avec isolateur
  - Vanne d'amorcage et décharge

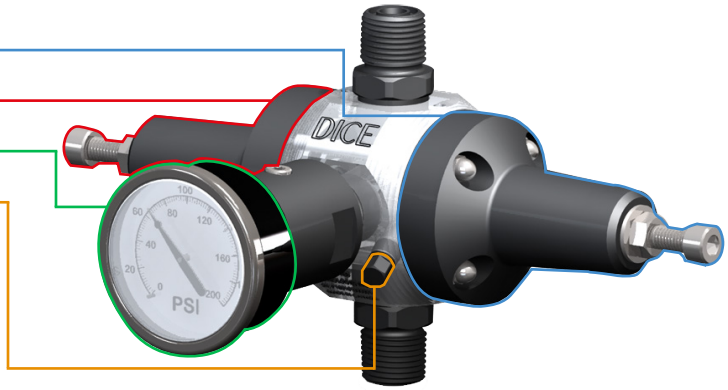

- **Une conception standard répondant aux besoins fondamentaux**
- **Fiabilité et durabilité accrus**
- **Aucune connexion filetée ou collée**
- **Conception extrêmement compacte**
- **Aucun outil spécifique requis**
- **Support de montage et tuyaux inclus**
- **Compatible avec la plus large gamme de produits chimiques**
- **Test hydrostatique sur chaque module**
- **Garantie offerte sur les produits DICE™**

INTÉGRATION TYPIQUE

En instance de brevet

Le module de dosage DICE™ intègre l'ensemble des composantes nécessaires dans la conception d'un système typique de dosage de produits chimiques. L'intégration des composantes à l'intérieur d'un bloc permet d'obtenir un produit rigide, compact, fiable et standard tout en minimisant les risques de fuites. La configuration du module DICE™ permet une meilleure précision de dosage tout en assurant la sécurité des opérateurs.

Le module DICE™ résout les problèmes fondamentaux liés à la conception actuelle des systèmes de dosage, tels que: mauvaise qualité des raccords de tuyauterie, nombreux points de fuites potentiels, vibrations excessives causées par les pulsations de la pompe ainsi qu'un encombrement et une complexité injustifiés.

© Meunier Technologies inc. 2020 - Tous droits réservés

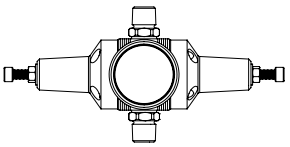

DICE™ ES

P&ID

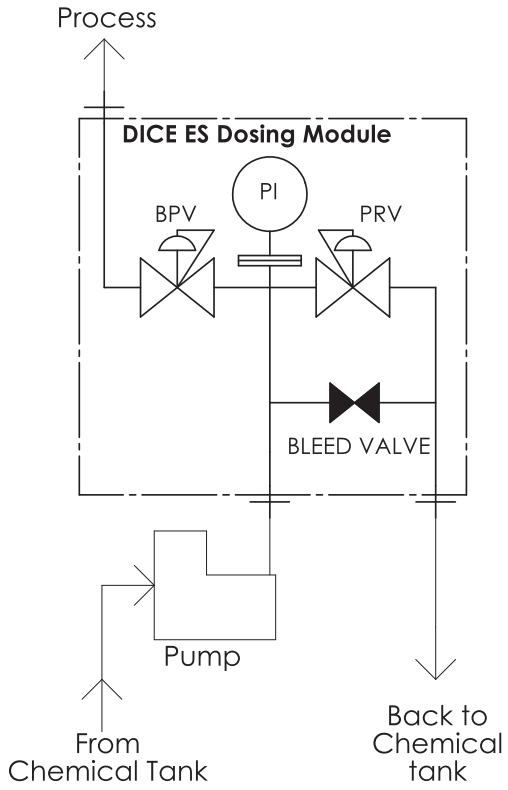

INSTALLATION TYPIQUE

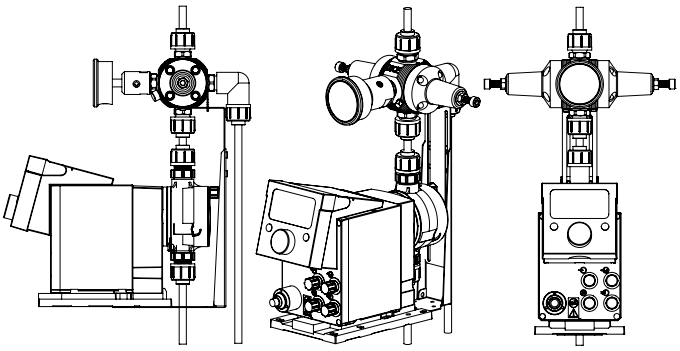

INFORMATIONS TECHNIQUES

Nous offrons une variété de matériaux de pièces mouillées pour répondre aux besoins de votre application.
Acrylique, PVC, CPVC et PVDF

Taille des conduits	1/4”
Connexions	Tuyau flexible
Matériaux du bloc*	Acrylique (PMMA), PVC
Matériaux des composantes*	PVC
Matériaux des diaphragmes*	VITON, EPDM
Matériaux des joints toriques*	VITON, EPDM
Ajustement de la vanne de contre-pression	0 @ 150 psi 0 @ 250 psi
Ajustement de la vanne de surpression	
Manomètre	

*D’autrs matériaux peuvent être fournis sur demande.

Nous avons toujours des pièces de rechange en stock

DIMENSIONS

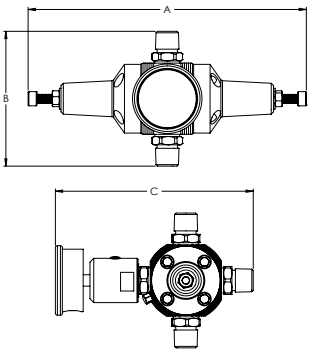

DIMENSIONS mm (in)				
Size		A	B	C
1/4	ES	254.3 (10.01)	123.2 (4.85)	180.8 (7.12)

MEUNIER TECHNOLOGIES INC.
meuniertechnologies.com
info@meuniertechnologies.com

© Meunier Technologies inc. 2020 - Tous droits réservés